Atkore Unistrut

# M1108-M1155

## Buisklem

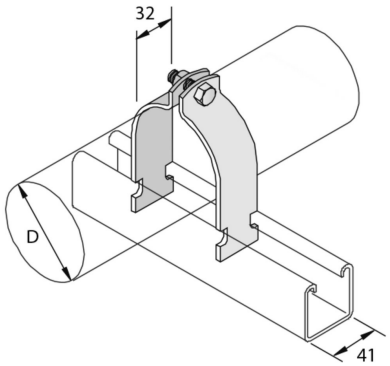


| Artikel | Afwerking | L mm | A mm | g mm | ⇄ mm | kg/stk | 📦 | Eenh. |
|---|---|---|---|---|---|---|---|---|
| **M1108** | ZP | | 8,7 - 10,3 | | | 0,030 | 20 | STK |
| **M1109** | ZP | | 10,3 - 12,7 | | | 0,031 | 20 | STK |
| **M1110** | ZP | | 11,9 - 13,5 | | | 0,033 | 20 | STK |
| **M1111** | ZP | | 13,5 - 14,3 | | | 0,034 | 20 | STK |
| **M1112** | ZP | | 14,3 - 16,7 | | | 0,035 | 20 | STK |
| **M1113** | ZP | | 15,9 - 18,3 | | | 0,037 | 20 | STK |
| **M1114** | ZP | | 18,3 - 20,6 | | | 0,039 | 20 | STK |
| **M1115** | ZP | | 19,0 - 21,4 | | | 0,040 | 20 | STK |
| **M1116** | ZP | | 21,4 - 25,4 | | | 0,042 | 20 | STK |
| **M1117** | ZP | | 25,4 - 27,8 | | | 0,045 | 20 | STK |
| **M1118** | ZP | | 27,0 - 30,2 | | | 0,048 | 20 | STK |
| **M1119** | ZP | | 30,2 - 33,8 | | | 0,052 | 20 | STK |
| **M1120** | ZP | | 31,8 - 35,9 | | | 0,052 | 20 | STK |
| **M1121** | ZP | | 34,9 - 39,7 | | | 0,057 | 20 | STK |
| **M1122** | ZP | | 39,7 - 42,9 | | | 0,061 | 20 | STK |
| **M1123** | ZP | | 42,9 - 46,8 | | | 0,064 | 20 | STK |
| **M1124** | ZP | | 46,8 - 50,8 | | | 0,115 | 20 | STK |
| **M1125** | ZP | | 48,4 - 52,4 | | | 0,117 | 20 | STK |
| **M1126** | ZP | | 52,4 - 58,7 | | | 0,124 | 10 | STK |
| **M1127** | ZP | | 58,7 - 63,5 | | | 0,136 | 20 | STK |
| **M1128** | ZP | | 63,5 - 68,3 | | | 0,144 | 10 | STK |
| **M1129** | ZP | | 68,3 - 73,0 | | | 0,152 | 10 | STK |
| **M1130** | ZP | | 73,0 - 79,4 | | | 0,159 | 10 | STK |
| **M1131** | ZP | | 76,2 - 82,6 | | | 0,167 | 10 | STK |
| **M1132** | ZP | | 82,6 - 88,1 | | | 0,173 | 10 | STK |
| **M1133** | ZP | | 88,1 - 95,2 | | | 0,182 | 20 | STK |
| **M1134** | ZP | | 95,2 - 100,0 | | | 0,196 | 20 | STK |
| **M1135** | ZP | | 100,0 - 106,4 | | | 0,204 | 20 | STK |
| **M1136** | ZP | | 106,4 - 111,1 | | | 0,217 | 20 | STK |
| **M1137** | ZP | | 111,1 - 120,7 | | | 0,225 | 10 | STK |
| **M1138** | ZP | | 120,7 - 129,4 | | | 0,173 | 10 | STK |
| **M1139** | ZP | | 129,4 - 138,1 | | | 0,255 | 10 | STK |
| **M1140** | ZP | | 138,1 - 149,2 | | | 0,268 | 10 | STK |
| **M1141** | ZP | | 149,2 - 161,9 | | | 0,292 | 10 | STK |
| **M1142** | ZP | | 161,9 - 174,6 | | | 0,314 | 20 | STK |

Atkore Unistrut

| Artikel | Afwerking | L mm | A mm | g mm | ⇄ mm | kg/stk | ⬡ | Eenh. |
|---|---|---|---|---|---|---|---|---|
| **M1143** | ZP | | 174,6 - 182,6 | | | 0,326 | 20 | STK |
| **M1144** | ZP | | 182,6 - 190,5 | | | 0,340 | 20 | STK |
| **M1145** | ZP | | 190,5 - 203,2 | | | 0,356 | 20 | STK |
| **M1146** | ZP | | 203,2 - 212,7 | | | 0,373 | 20 | STK |
| **M1147** | ZP | | 212,7 - 225,4 | | | 0,394 | 20 | STK |
| **M1148** | ZP | | 225,4 - 238,1 | | | 0,418 | 20 | STK |
| **M1149** | ZP | | 238,1 - 250,8 | | | 0,435 | 20 | STK |
| **M1150** | ZP | | 250,8 - 263,5 | | | 0,456 | 20 | STK |
| **M1151** | ZP | | 263,5 - 276,2 | | | 0,477 | 20 | STK |
| **M1152** | ZP | | 275,2 - 288,9 | | | 0,497 | 20 | STK |
| **M1153** | ZP | | 288,9 - 301,6 | | | 0,522 | 20 | STK |
| **M1154** | ZP | | 301,6 - 314,3 | | | 0,538 | 10 | STK |
| **M1155** | ZP | | 314,3 - 327,0 | | | 0,557 | 20 | STK |
| **M1110H** | HG | | 41 | | 32 | 0,039 | 20 | STK |
| **M1116H** | HG | | 41 | | 32 | 0,044 | 20 | STK |
| **M1118H** | HG | | 41 | | 32 | 0,048 | 20 | STK |
| **M1119H** | HG | | 41 | | 32 | 0,052 | 20 | STK |
| **M1120H** | ZP | | 32 | 1,50 | | 0,052 | 20 | STK |
| **M1122H** | ZP | | 32 | 1,50 | | 0,061 | 20 | STK |
| **M1124H** | ZP | | 32 | 2,50 | | 0,115 | 20 | STK |
| **M1125H** | HG | | 41 | | 32 | 0,117 | 20 | STK |
| **M1127H** | HG | | 58,7 - 63,5 | | | 0,136 | 20 | STK |
| **M1129H** | HG | | 41 | | 32 | 0,221 | 20 | STK |
| **M1130H** | HG | | 41 | | 32 | 0,159 | 20 | STK |
| **M1132H** | ZP | | 32 | 2,50 | | 0,173 | 10 | STK |
| **M1133H** | HG | | 88,1 - 95,2 | | | 0,182 | 10 | STK |
| **M1134H** | ZP | | 32 | 2,50 | | 0,196 | 20 | STK |
| **M1135H** | HG | | 41 | | 32 | 0,204 | 20 | STK |
| **M1136H** | HG | | 106,4 - 111,1 | | | 0,217 | 20 | STK |
| **M1138H** | ZP | | 32 | 2,50 | | 0,173 | 10 | STK |
| **M1141H** | HG | | 149,2 - 161,9 | | | 0,292 | 20 | STK |
| **M1143H** | ZP | | 32 | 2,50 | | 0,326 | 20 | STK |
| **M1146H** | HG | | 41 | | 32 | 0,373 | 20 | STK |
| **M1147H** | HG | | 212,7 - 225,4 | | | 0,394 | 20 | STK |
| **M1149H** | HG | | 238,1 - 250,8 | | | 0,435 | 20 | STK |
| **M1150H** | HG | | 41 | | 32 | 0,456 | 20 | STK |
| **M1151H** | HG | | 41 | | 32 | 0,477 | 20 | STK |
| **M1153H** | ZP | | 32 | 2,50 | | 0,522 | 20 | STK |
| **M1155H** | HG | | 314,3 - 327,0 | | | 0,557 | 10 | STK |

Afkorting:
- ZP = Verzinkt
- HG = Hot-Dip Gegalvaniseerd

**Legende afwerking**
- ZP = Elektrolytisch verzinkt
- HG = Thermisch verzinkt