# KLL110.6
## Kabelladder

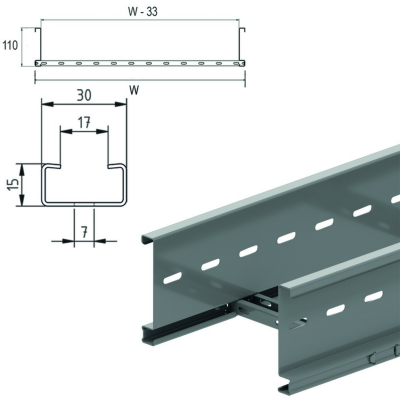


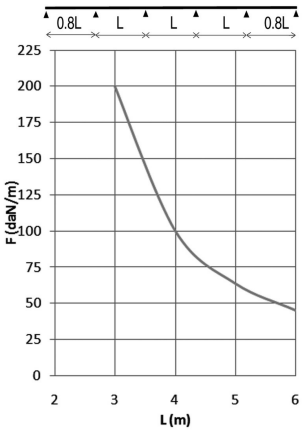


Langsligger: geperforeerd S-profiel
Geperforeerde C-sporten 15x30

Nuttige binnenhoogte: 94 mm
Sportafstand: 250 mm

| Artikel | ↕ mm | ↔ mm | →‖← mm | ⇄ mm | kg/m | ⬡ | Eenh. |
|---|---|---|---|---|---|---|---|
| **KLL110.200.6** | 110 | 200 | 1,25 | 6000 | 3,687 | 36 | M |
| **KLL110.300.6** | 110 | 300 | 1,25 | 6000 | 3,921 | 36 | M |
| **KLL110.400.6** | 110 | 400 | 1,25 | 6000 | 4,155 | 36 | M |
| **KLL110.500.6** | 110 | 500 | 1,25 | 6000 | 4,389 | 36 | M |
| **KLL110.600.6** | 110 | 600 | 1,25 | 6000 | 4,624 | 36 | M |
| **ZMKLL110.200.6** | 110 | 200 | 1,25 | 6000 | 3,687 | 18 | M |
| **ZMKLL110.300.6** | 110 | 300 | 1,25 | 6000 | 3,921 | 18 | M |
| **ZMKLL110.400.6** | 110 | 400 | 1,25 | 6000 | 4,155 | 18 | M |
| **ZMKLL110.500.6** | 110 | 500 | 1,25 | 6000 | 4,389 | 18 | M |
| **ZMKLL110.600.6** | 110 | 600 | 1,25 | 6000 | 4,624 | 18 | M |

**BELASTINGSDIAGRAM**
Deze grafiek geeft de maximaal toelaatbare gelijkmatig verdeelde horizontale belasting aan voor meervoudige belastingondersteuning. Ze voldoet aan de norm IEC 61537 met verbinding in midden van de ondersteuningsafstand en eindoverspanning = 0,8x span.

F = max. toelaatbare belasting (daN/m)
L = steunafstand (m)
Max. doorbuiging (m) = L/100

**EIGENSCHAPPEN**
- licht in gewicht en sterk
- scheidingsschot SLOS85 in de kabelladder te bevestigen d.m.v. glijmoer GM6 en rondkopbout RB6.10.
- bij verzaging van de kabelladder moeten geen koppelgaten meer geboord worden.
- geperforeerde sporten voor goede kabelbundeling

**TECHNISCHE INFO**
De langsliggers zijn geprofileerd in een S-vorm voor extra sterkte.
Doorlopende zijwandperforatie.
De draagsporten zijn C-profielen om de 250 mm in de langsligger bevestigd door middel van mechanische verbinding.
De sporten zijn alternerend geplaatst.