DR15.30
Draagprofiel

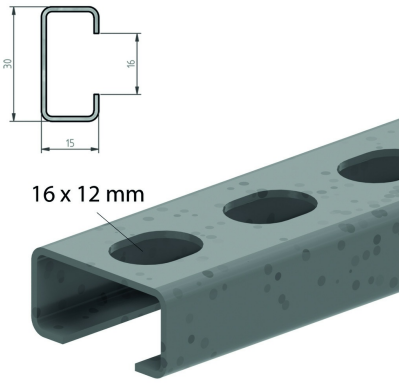

Zowel voor wand als plafond

Artikel	↕ mm	↔ mm	→‖← mm	⇄ mm	kg/stk	⬡	Eenh.
DR100	15	30		100	0,060	10	STK
DR150	15	30		150	0,080	10	STK
DR200	15	30		200	0,110	10	STK
DR250	15	30		250	0,130	10	STK
DR300	15	30		300	0,160	10	STK
DR350	15	30		350	0,190	10	STK
DR15.30.2000	15	30		2000	0,600	40	M

Maximale ondersteuningsafstand = 300 mm.
Gebruik van profielklemmen model H.
Toepasbaar met iedere kabel met een DIN 4102-12 certificaat.
Bevestiging aan plafond of muur dmv gecertificeerde betonankers.
Afstand tussen de expansiepluggen max. 250 mm.