# COMEGA290

## Etrier ouvert

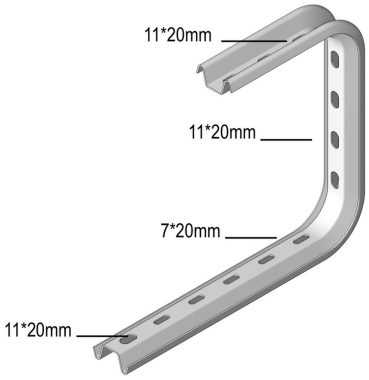


| Référence | Finition | ↕ mm | ↔ mm | →‖← mm | ⇄ mm | kg/stk | ⬡ | Unité |
|---|---|---|---|---|---|---|---|---|
| **COMEGA290.150** | SZ | 290 | 195 | | | 0,560 | 12 | STK |
| **COMEGA290.200** | SZ | 290 | 245 | | | 0,620 | 12 | STK |
| **COMEGA290.250** | SZ | 290 | 295 | | | 0,760 | 6 | STK |
| **COMEGA290.300** | SZ | 290 | 345 | | | 0,820 | 6 | STK |
| **COMEGA290.400** | SZ | 290 | 445 | | | 0,930 | 6 | STK |

A commander par emballage complet.
Extrémités ettayées par tige filetée TIM10.
Pour montage, employez VOMEGA pour éviter la comprimation du profil.
En cas de la console, commandez toujours la largeur du chemin de câbles + 100 mm. Ex. un KBS 300 mm: utilisez COMEGA290.400.

**Légende de la finition**
- SZ = Sendzimir