P5500T
Rail de montage

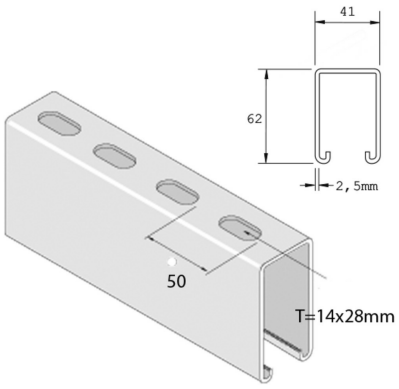

Référence	Finition	↕ mm	↔ mm	→‖← mm	⇄ mm	kg/m	⬡	Unité
P5500T	PG	62	41	2,5	6000	3,490	6	M
P5500TDF	DF	62	41	2,5	6000	3,490	6	M
P5500TX3000	PG	62	41	2,5	3000	3,490	3	M
P5500TDFX3	DF	62	41	2,5	3000	3,490	3	M

Abbréviation:
- ZP = Galvanisé
- DF = Defender

Légende de la finition
- PG = Pré-galvanisé
- DF = Defender