P5001
Rail de montage

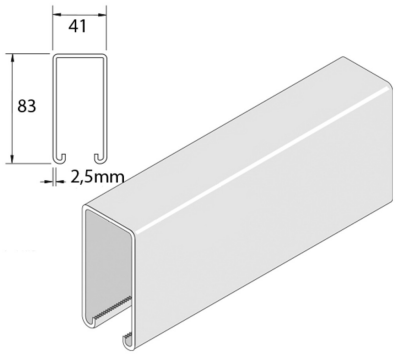

Référence	Finition	↕ mm	↔ mm	→‖← mm	⇄ mm	kg/m	📦	Unité
P5001	HG	165	41	2,5	6000	9,266	6	M

Abbréviation:
- HG = Galvanisé à Chaud

Légende de la finition
- HG = Galvanisé à chaud