P4000T10

Rail de montage

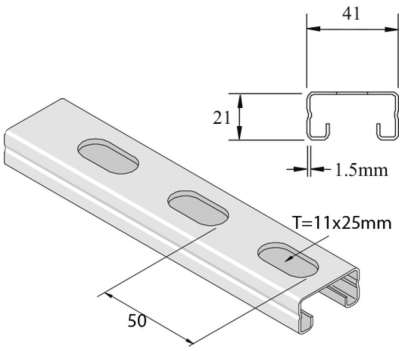

Référence	Finition	↕ mm	↔ mm	→‖← mm	⇄ mm	kg/m	⬡	Unité
P4000T10	PG	21	41	1,5	6000	1,103	6	M
P4000T10X2	PG	21	41	1,5	2000	1,103	2	M
P4000T10X3	PG	21	41	1,5	3000	1,160	3	M

Abbréviation:
- ZP = Galvanisé

Légende de la finition
- PG = Pré-galvanisé