P4000
Rail de montage

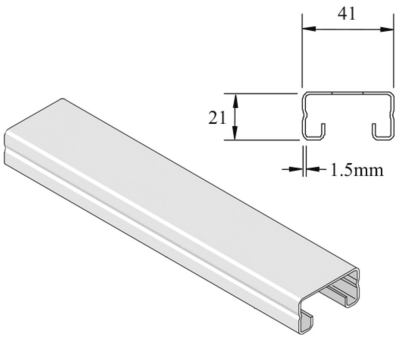

Référence	Finition	↕ mm	↔ mm	→‖← mm	⇄ mm	kg/m	📦	Unité
P4000	PG	21	41	1,5	6000	1,242	6	M

Abbréviation:
- ZP = Galvanisé

Légende de la finition
- PG = Pré-galvanisé