P3301T10
Rail de montage

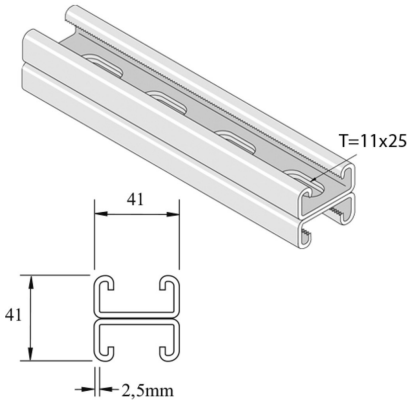

Référence	Finition	↕ mm	↔ mm	→‖← mm	⇄ mm	kg/m	📦	Unité
P3301T10P	PO	41	41	2,5	6000	3,590	150	M
P3301T10PG	PG	41	41	2,5	6000	3,422	6	M
P3301T10DF	DF	41	41	2,5	6000	3,530	6	M
P3301T10PGX3	PG	41	41	2,5	3000	3,422	3	M
P3301T10HX3	ZP	41	41	2,5	3000	3,530	75	M

Abbréviation:
- ZP = Galvanisé
- HG = Galvanisé à Chaud
- DF = Defender

Légende de la finition
- PO = Non traité
- PG = Pré-galvanisé
- DF = Defender
- ZP = Zingué électrolytique