# KLL110
## Echelle à câbles

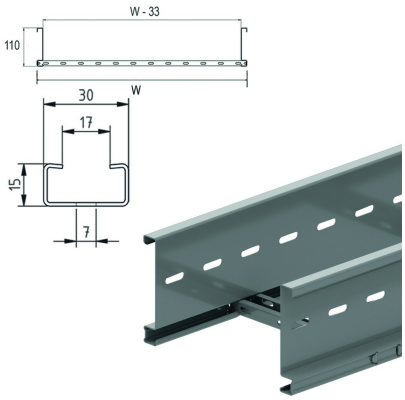


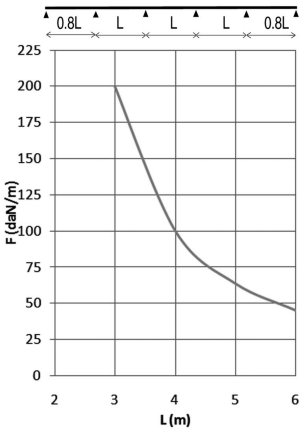


Longerons: profil en S perforé
Echelons en C perforés 15x30

Hauteur utile: 94 mm
Distance échelons: 250 mm

| Référence | ↕ mm | ↔ mm | →‖← mm | ⇄ mm | kg/m | 📦 | Unité |
|---|---|---|---|---|---|---|---|
| **KLL110.150** | 110 | 150 | 1,25 | 3000 | 3,570 | 18 | M |
| **KLL110.200** | 110 | 200 | 1,25 | 3000 | 3,687 | 18 | M |
| **KLL110.300** | 110 | 300 | 1,25 | 3000 | 3,921 | 18 | M |
| **KLL110.400** | 110 | 400 | 1,25 | 3000 | 4,155 | 18 | M |
| **KLL110.450** | 110 | 450 | 1,25 | 3000 | 4,272 | 18 | M |
| **KLL110.500** | 110 | 500 | 1,25 | 3000 | 4,389 | 18 | M |
| **KLL110.600** | 110 | 600 | 1,25 | 3000 | 4,623 | 18 | M |
| **KLL110.750** | 110 | 750 | 1,25 | 3000 | 4,975 | 18 | M |
| **KLL110.800** | 110 | 800 | 1,25 | 3000 | 5,092 | 18 | M |
| **KLL110.900** | 110 | 900 | 1,25 | 3000 | 5,326 | 18 | M |
| **ZMKLL110.150** | 110 | 150 | 1,25 | 3000 | 3,570 | 18 | M |
| **ZMKLL110.200** | 110 | 200 | 1,25 | 3000 | 3,687 | 18 | M |
| **ZMKLL110.300** | 110 | 300 | 1,25 | 3000 | 3,921 | 18 | M |
| **ZMKLL110.400** | 110 | 400 | 1,25 | 3000 | 4,155 | 18 | M |
| **ZMKLL110.450** | 110 | 450 | 1,25 | 3000 | 4,272 | 18 | M |
| **ZMKLL110.500** | 110 | 500 | 1,25 | 3000 | 4,389 | 18 | M |
| **ZMKLL110.600** | 110 | 600 | 1,25 | 3000 | 4,623 | 18 | M |
| **ZMKLL110.750** | 110 | 750 | 1,25 | 3000 | 4,975 | 18 | M |
| **ZMKLL110.800** | 110 | 800 | 1,25 | 3000 | 5,092 | 18 | M |
| **ZMKLL110.900** | 110 | 900 | 1,25 | 3000 | 5,326 | 18 | M |

**DIAGRAMME DE CHARGE**
DIAGRAMME DE CHARGE Ce graphique indique la charge maximale également répartie horizontalement autorisée pour un soutien de charge multiple. Elles sont conformes à la norme IEC 61537 avec la jonction au milieu de la portée et la travée d'extrémité = 0,8 x la portée.

F = poids de câbles admissible (daN/m)
L = distance entre supports (m)
Déflection max. (m) = L/100

**CARACTERISTIQUES**
- maniable et robuste.
- fixation de la cloison SLOS85 sur l'échelle à câbles au moyen d'un écrou coulissant GM6 et boulon à tête ronde RB6.10.
- en cas de coupes d'échelle à câbles, il n'est pas nécessaire de forer des trous de fixation.
- échelons perforés pour la fixation idéale des câbles

**INFO TECHNIQUE**
Longerons en S à bords pliés.
Perforations linéaires.
Echelons en profil C.
Espacement tous les 250 mm par jonction mécanique.
Échelons alternés.