HDVSIE

Embase de sol pour HDKLIE

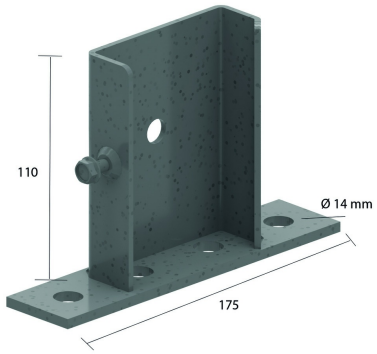

Pour fixation de l’échelle à câbles au sol.
Coulisse sur longeron.

Référence	↕ mm	↔ mm	→‖← mm	⇄ mm	kg/stk		Unité
HDVSIE	115	88			0,640	6	STK

Vis autotaraudeuse 6x12 premontée.