HDBKIE25

Etrier de console pour HDKLIE

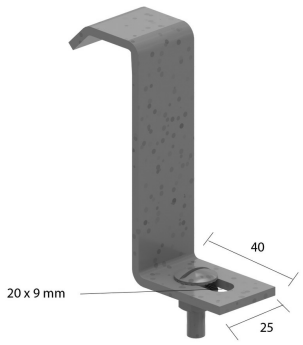

Pour la fixation de l’échelle sur la console.

Référence	↕ mm	↔ mm	→‖← mm	⇄ mm	kg/stk	📦	Unité
HDBKIE25	83	25			0,090	20	STK

Inclus: Boulon HDRB6.20 et écrou RM6.