P2348S2SPP

Accessoire de montage

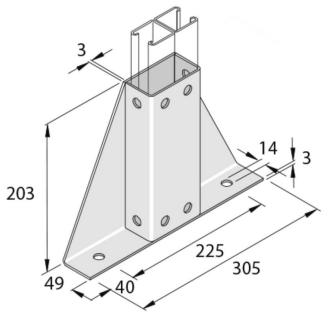

Référence	↕ mm	↔ mm	→‖← mm	⇄ mm	kg/stk	⬡	Unité
P2348S2SPP	203	49		305	2,104	1	STK

Décapé et passivé.