P2097SS

Accessoire de montage incliné 60° 2D14

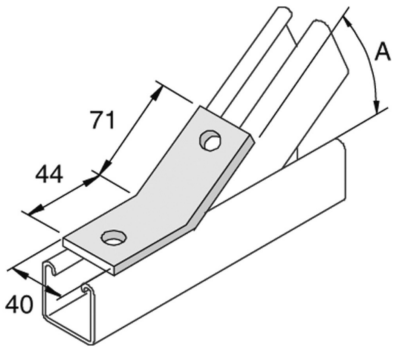

Référence	↕ mm	↔ mm	→‖← mm	⇄ mm	kg/stk		Unité
P2097SS		40			0,194	10	STK