# P2095SS

## Accessoire de montage incliné 75° 2D14

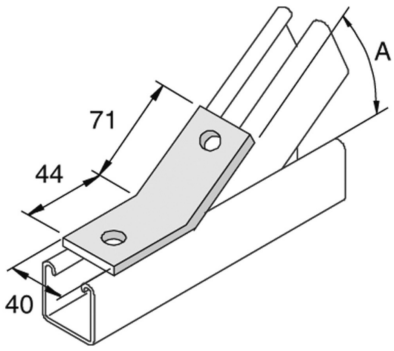


| Référence | ↕ mm | ↔ mm | →‖← mm | ⇄ mm | kg/stk | | Unité |
|---|---|---|---|---|---|---|---|
| **P2095SS** | | 40 | | | 0,194 | 10 | STK |