P1941SS

Accessoire de montage plat 5D14

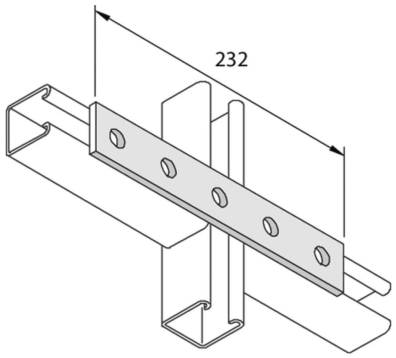

Référence	↕ mm	↔ mm	→‖← mm	⇄ mm	kg/stk		Unité
P1941SS		40		232	0,375	20	STK