P1796-BSS

Etrier de Fixation S83

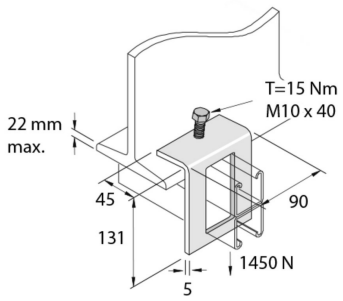

Référence	↕ mm	↔ mm	→‖← mm	⇄ mm	kg/stk	⬡	Unité
P1796-BSS	132	45		90	0,609	10	STK