P1326SS
Equerre 90° L 2D14

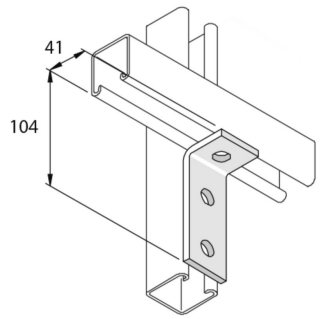

Référence	↕ mm	↔ mm	→‖← mm	⇄ mm	kg/stk		Unité
P1326SS	41	40		104	0,219	20	STK