P1271SS

Etrier de Fixation C63

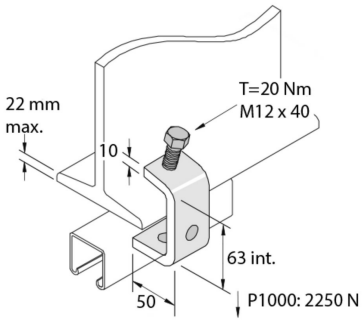

Référence	↕ mm	↔ mm	→‖← mm	⇄ mm	kg/stk		Unité
P1271SS	63	40		50	0,431	10	STK