P1218SS

21x2.5 Coupleur de profil

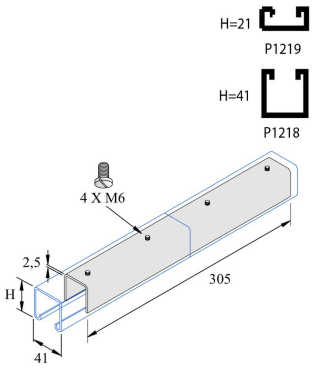

Référence	↕ mm	↔ mm	→‖← mm	⇄ mm	kg/stk		Unité
P1218SS	41	41	2,5	305	0,566	10	STK

Abbréviation:
- SS = inox