P1031SS

Accessoire de montage plat T 4D14

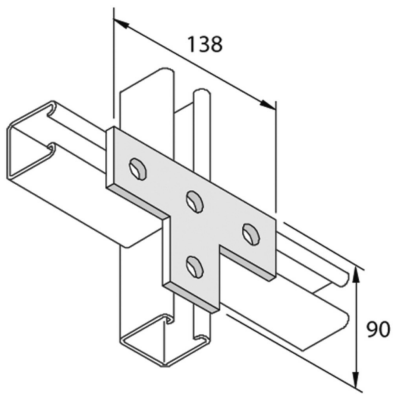

Référence	↕ mm	↔ mm	→‖← mm	⇄ mm	kg/stk		Unité
P1031SS	90			138	0,385	10	STK