# P1001TSPP

## Rail de montage

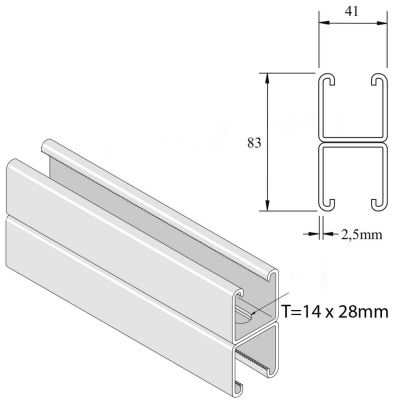


| Référence | ↕ mm | ↔ mm | →‖← mm | ⇄ mm | kg/m | 📦 | Unité |
|---|---|---|---|---|---|---|---|
| **P1001TSPP** | 83 | 41 | 2,5 | 6000 | 5,357 | 150 | M |
| **P1001TSPPX3** | 82 | 41 | 2,5 | 3000 | 5,324 | 3 | M |

Décapé et passivé. Inox 316.