P1001SPP
Rail de montage

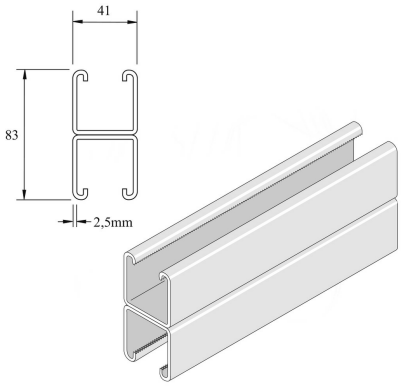

Référence	↕ mm	↔ mm	→‖← mm	⇄ mm	kg/m	📦	Unité
P1001SPP	82	41	2,5	6000	5,616	6	M
P1001SPPX3000	82	41	2,5	3000	5,616	3	M

Décapé et passivé. Inox 316.