KDVIRKI3

Klappdeckel Edelst. quadratisch mit Rand

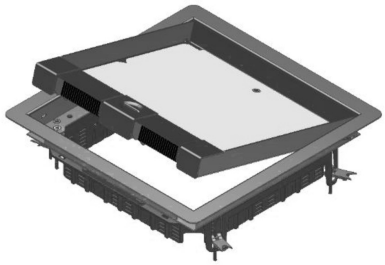

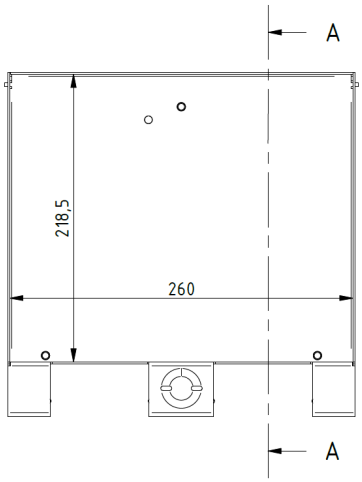

Einbaurahmen mit Rand + Klappdeckel + Kabelauslass aus Edelstahl

Max. Belastung: 2000 N (kleine Fläche)
Max. Belastung: 3000 N (große Fläche)
bei Nutzung: IP 20
Unbenutzter Zustand: IP 30
Bodenbelagaussparung: Max. 26 mm

Referenz	↕ mm	↔ mm	→‖← mm	⇄ mm	kg/stk	⬡	Einheit
KDVIRKI3		267		267	2,479	1	STK

Geprüft gemäß EN 50085-2-2.

Klappdeckel für drei Gerätebecher.
Die Bodenbelagaussparung ist anpassbar durch die Elemente OHEV3.2 und/oder OHEV3.5.

Befestigungsmöglichkeit durch universale Klemmen im estrichüberdeckten Boden.

Klappdeckel ausgestattet mit zwei Kabelauslässen und integriertem Öffnungshebel.

Hohe Lasten durch zusätzliches Schwerlast-Kit KDVIZ3 und NEOT3.

Nur für trockengereinigte Böden.