P1796-B
Spannbacken S83

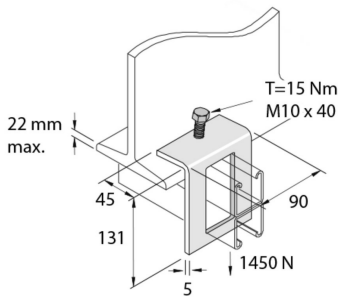

Referenz	Oberfläche	↕ mm	↔ mm	→‖← mm	⇄ mm	kg/stk	⬡	Einheit
P1796-B	HG	132	45		90	0,591	10	STK

Abkürzung:
- HG = Tauchfeuerverzinkt

Legenden Oberfläche
- HG = Tauchfeuerverzinkt