P1386-S1

J46 Profile Halterung

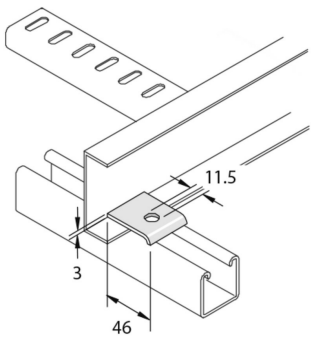

Referenz	Oberfläche	↕ mm	↔ mm	→‖← mm	⇄ mm	kg/stk	⬡	Einheit
P1386-S1	ZP				46	0,044	20	STK

Abkürzung:
- ZP = Verzinkt

Legenden Oberfläche
- ZP = Galvanisch verzinkt