SDBG
Trapezbefestigung

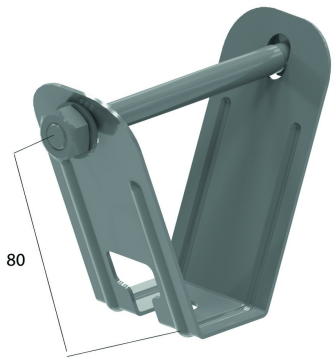

Für die Befestigung der Kabelbahnen an Steeldeck.

Max. Belastung: 300 daN

Referenz	↕ mm	↔ mm	→‖← mm	⇄ mm	kg/stk		Einheit
SDBG					0,200	20	STK

Mitgeliefert: Bolzen B10.110, Mutter M10 und Scheibe RO10.