KLL110
Kabelleiter

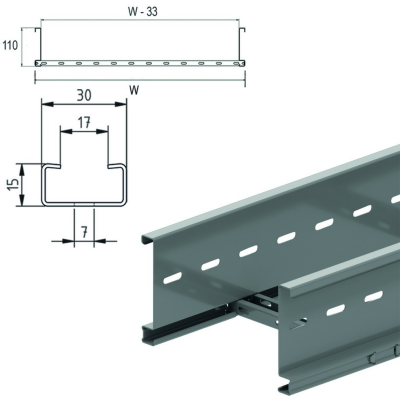

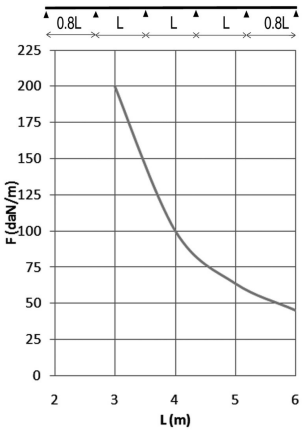

Längsholme: gelochtes S-Profil
Perforierte C-Sprossen 15x30

Nutzbare Innenhöhe: 94 mm
Sprossenabstand: 250 mm

Referenz	↕ mm	↔ mm	→‖← mm	⇄ mm	kg/m	⬡	Einheit
KLL110.150	110	150	1,25	3000	3,570	18	M
KLL110.200	110	200	1,25	3000	3,687	18	M
KLL110.300	110	300	1,25	3000	3,921	18	M
KLL110.400	110	400	1,25	3000	4,155	18	M
KLL110.450	110	450	1,25	3000	4,272	18	M
KLL110.500	110	500	1,25	3000	4,389	18	M
KLL110.600	110	600	1,25	3000	4,623	18	M
KLL110.750	110	750	1,25	3000	4,975	18	M
KLL110.800	110	800	1,25	3000	5,092	18	M
KLL110.900	110	900	1,25	3000	5,326	18	M
ZMKLL110.150	110	150	1,25	3000	3,570	18	M
ZMKLL110.200	110	200	1,25	3000	3,687	18	M
ZMKLL110.300	110	300	1,25	3000	3,921	18	M
ZMKLL110.400	110	400	1,25	3000	4,155	18	M
ZMKLL110.450	110	450	1,25	3000	4,272	18	M
ZMKLL110.500	110	500	1,25	3000	4,389	18	M
ZMKLL110.600	110	600	1,25	3000	4,623	18	M
ZMKLL110.750	110	750	1,25	3000	4,975	18	M
ZMKLL110.800	110	800	1,25	3000	5,092	18	M
ZMKLL110.900	110	900	1,25	3000	5,326	18	M

BELASTUNGSDIAGRAMM
Diese Grafik gibt die maximal zulässige, gleichmäßig verteilte horizontale Belastung für mehrfache Belastungsunterstützung an. Sie erfüllen die Norm IEC 61537 mit einer Verbindung in der Mitte des Unterstützungsabstands und mit einer Endspannweite mit dem Faktor 0,8 des Unterstützungsabstands.

F = zulässige Kabelbelastung (daN/m)
L = Stützabstand (m)
Max. Durchbiegung (m) = L/100

CHARAKTERISTIK
- geringes Gewicht
- sehr stabil
- Trennsteg SLOS85 in der Kabelleiter zu befestigen mittels Gleitmutter GM6 und Rundkopfschraube RB6.10.
- nach dem Kürzen/Absägen der Kabelleiter müssen keine Verbindungslöcher gebohrt werden.
- perforierte Sprossen, um Kabel leichter befestigen zu können

TECHNISCHE AUSKÜNFTE
Die Längsholme sind aus S-Profilen mit gebördelten Kanten hergestellt. Fortlaufende Lochung der Längsholme.
Die Sprossen sind C-Profile und im Abstand von 250 mm mit Hilfe einer mechanischen Verbindung an den Längsholmen befestigt.
Die Sprossen sind abwechselnd nach oben und nach unten gerichtet.