KLL110.6
Kabelleiter

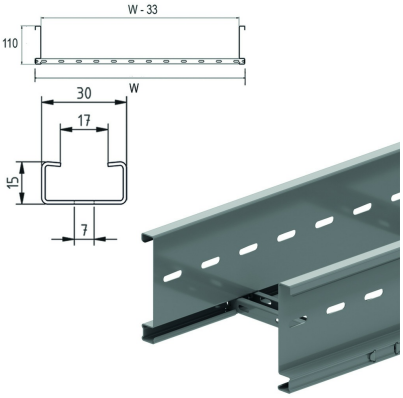

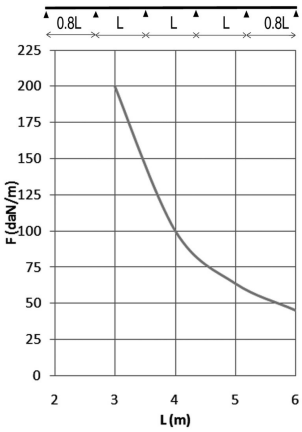

Längsholme: gelochtes S-Profil
Perforierte C-Sprossen 15x30

Nutzbare Innenhöhe: 94 mm
Sprossenabstand: 250 mm

Referenz	↕ mm	↔ mm	→‖← mm	⇄ mm	kg/m	⬡	Einheit
KLL110.200.6	110	200	1,25	6000	3,687	36	M
KLL110.300.6	110	300	1,25	6000	3,921	36	M
KLL110.400.6	110	400	1,25	6000	4,155	36	M
KLL110.500.6	110	500	1,25	6000	4,389	36	M
KLL110.600.6	110	600	1,25	6000	4,624	36	M
ZMKLL110.200.6	110	200	1,25	6000	3,687	18	M
ZMKLL110.300.6	110	300	1,25	6000	3,921	18	M
ZMKLL110.400.6	110	400	1,25	6000	4,155	18	M
ZMKLL110.500.6	110	500	1,25	6000	4,389	18	M
ZMKLL110.600.6	110	600	1,25	6000	4,624	18	M

BELASTUNGSDIAGRAMM
Diese Grafik gibt die maximal zulässige, gleichmäßig verteilte horizontale Belastung für mehrfache Belastungsunterstützung an. Sie erfüllen die Norm IEC 61537 mit einer Verbindung in der Mitte des Unterstützungsabstands und mit einer Endspannweite mit dem Faktor 0,8 des Unterstützungsabstands.

F = zulässige Kabelbelastung (daN/m)
L = Stützabstand (m)
Max. Durchbiegung (m) = L/100

CHARAKTERISTIK
- geringes Gewicht
- sehr stabil
- Trennsteg SLOS85 in der Kabelleiter zu befestigen mittels Gleitmutter GM6 und Rundkopfschraube RB6.10.
- nach dem Kürzen/Absägen der Kabelleiter müssen keine Verbindungslöcher gebohrt werden.
- perforierte Sprossen, um Kabel leichter befestigen zu können

TECHNISCHE AUSKÜNFTE
Die Längsholme sind aus S-Profilen mit gebördelten Kanten hergestellt. Fortlaufende Lochung der Längsholme.
Die Sprossen sind C-Profile und im Abstand von 250 mm mit Hilfe einer mechanischen Verbindung an den Längsholmen befestigt.
Die Sprossen sind abwechselnd nach oben und nach unten gerichtet.