KL60
Kabelleiter

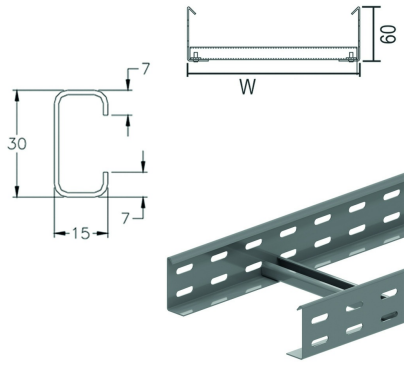

Längsholme: gelochtes L-Profil
Sprossen: C-Profil

Nutzbare Innenhöhe: 45 mm
Sprossenabstand: 300 mm

Referenz	↕ mm	↔ mm	→‖← mm	⇄ mm	kg/m	📦	Einheit
KL60.200	60	200		3000	2,370	24	M
KL60.300	60	300		3000	2,570	24	M
KL60.400	60	400		3000	2,770	24	M
KL60.500	60	500		3000	2,970	24	M
KL60.600	60	600		3000	3,200	24	M

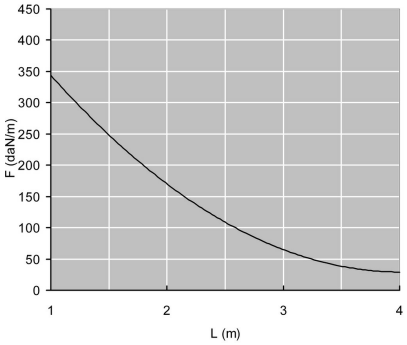

BELASTUNGSDIAGRAMM
Diese Grafik gibt die maximal zulässige, gleichmäßig verteilte horizontale Belastung für mehrfache Belastungsunterstützung an. Sie erfüllen die Norm IEC 61537 par 10.3.3 Test Typ III mit Verbindung auf 1/5 des Unterstützungsabstands.

F = zulässige Kabelbelastung (daN/m)
L = Stützabstand (m)
Max. Durchbiegung (m) = L/100

CHARAKTERISTIK
- geringes Gewicht
- sehr stabil
- Trennsteg SLOS35 in der Kabelleiter zu befestigen mittels Gleitmutter GM6 und Rundkopfbolzen RB6.10.
- alle Zubehörteile der Kabelbahn mit Höhe 60mm sind auch bei dieser Kabelleiter verwendbar.
- beim Abschneiden der Kabelleiter müssen also keine Verbindungslöcher mehr gebohrt werden.

TECHNISCHE AUSKÜNFTE
Die Längsholme sind aus L-Profilen mit gebördelten Kanten hergestellt. Fortlaufende Lochung der Seitenwand.
Die Sprossen sind C-Profile und alle 300mm durch Kaltschweißen an den Längsholmen befestigt. Sprossenöffnungen nach oben gerichtet.

Zu befestigen mit:

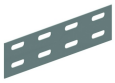

Verbinder
V60.200



Flachrundkopfschraube mit Flanschmutter
VM