DR15.30
Tragprofil

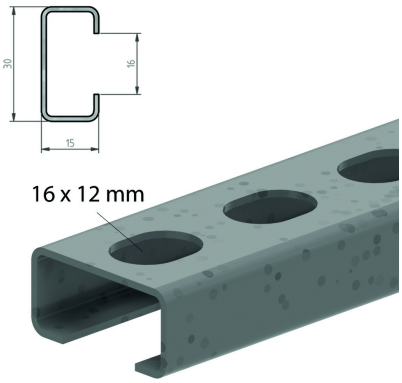

Wand- und Deckenmontage möglich

Referenz	↕ mm	↔ mm	→‖← mm	⇄ mm	kg/stk	⬡	Einheit
DR100	15	30		100	0,060	10	STK
DR150	15	30		150	0,080	10	STK
DR200	15	30		200	0,110	10	STK
DR250	15	30		250	0,130	10	STK
DR300	15	30		300	0,160	10	STK
DR350	15	30		350	0,190	10	STK
DR15.30.2000	15	30		2000	0,600	40	M

Maximaler Unterstützungsabstand = 300 mm.
Nutzbar mit Klemmen vom Typ H
Nutzbar mit allen Kabeltypen mit einem Zertifikat gemäß DIN 4102-12.
Befestigung an der Decke oder Wand mittels zertifizierter Dübel.
Abstand zwischen Expansionsdübel max. 250 mm.